序号 SER. NO.	图纸名称 DWG. NAME	图号 DWG. NO.	版次 REV.	图幅 SIZE	张数 SHEET NO.	备注 REMARKS
1	图纸目录	20243505-00-ZT-00	0	A4	1	
2	总平面布置图		0		1	

专业负责
PPIC

敬至第三方。

项 PROJECT NAME

重庆化工设计研究院有限公司
CHONGQING CHEMICAL ENGINEERING DESIGN & RESEARCH INSTITUTE CO.,LTD.

图纸目录

20243505-00-ZT-00

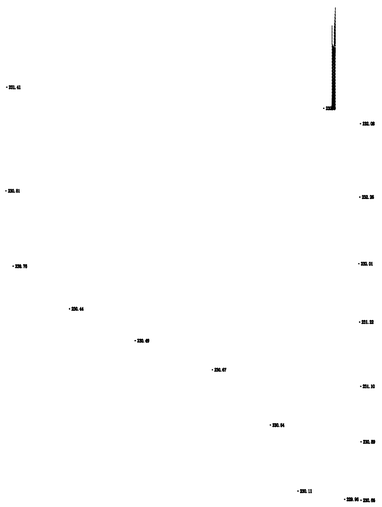

北

SER. NO.	DWG. NAME	DWG. NO.	SIZE	SHEET NO.	REMARKS
			0		
			0		

1、我单位与甲方签订的《建设工程设计合同》。

2、甲方提供的地形图、红线图、设计委托书、设计要求及各种有关

●《屋面工程技术规范》GB50345-2012

专业 SPECIALTY	签字 SIGN	日期 DATE	专业 SPECIALTY	签字 SIGN	日期 DATE

类别	名称		
外墙			

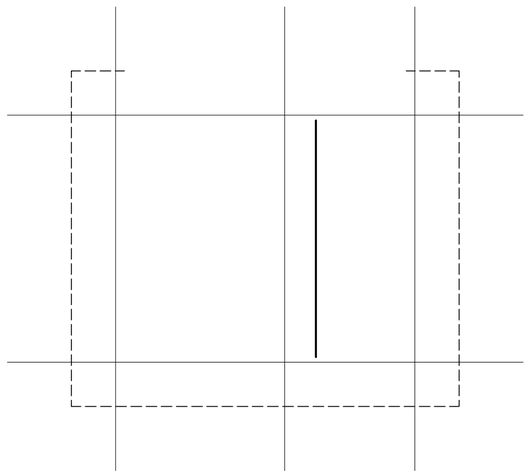

敬告:

1.项目若未取得住房城乡建设主管部门、规划自然资源主管部门、应急管理部门、生态环境主管部门等相关部门批准。本图不得用于施工，仅作为技术咨询之用。
2.本图未经签署并加盖图说专用章不得用于施工。
3.本图之最高版本为有效版本。

专业负责
PPIC

CHONGQING CHEMICAL ENGINEERING DESIGN & RESEARCH INSTITUTE CO.,LTD.

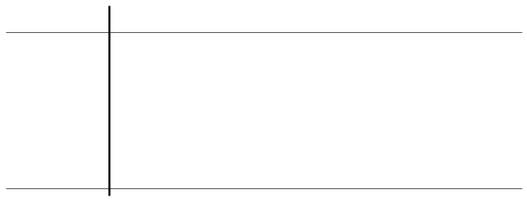

1%
2.800
1000
滴水
雨棚配筋详结施

A2

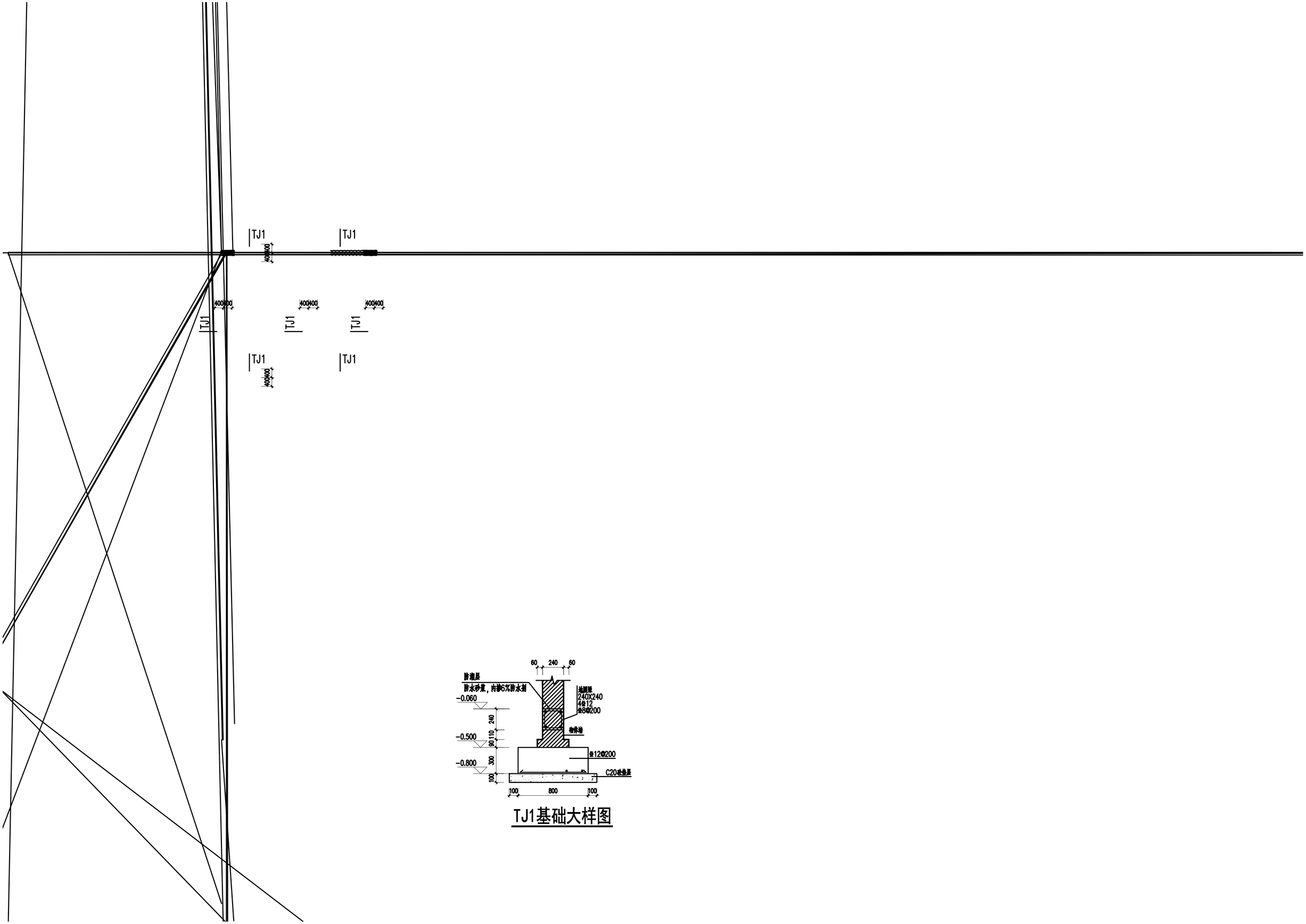
TJ1
TJ1
TJ1
TJ1
TJ1
TJ1
400400
400400
400400
400400
400400

60
240
60
防潮层
防水砂浆，内掺6%防水剂
-0.060
-0.500
-0.800
240
110
90
300
100
地圈梁
240X240
4Φ12
Φ6@200
砌体墙
Φ12@200
C20混凝土
100
800
100

TJ1基础大样图

3、板配筋采用Φ8@150双层双向布置。板保护层厚度为：15mm。

安全生产责任

构造柱、过梁、圈梁平面布置图

20243505-01-JG-03

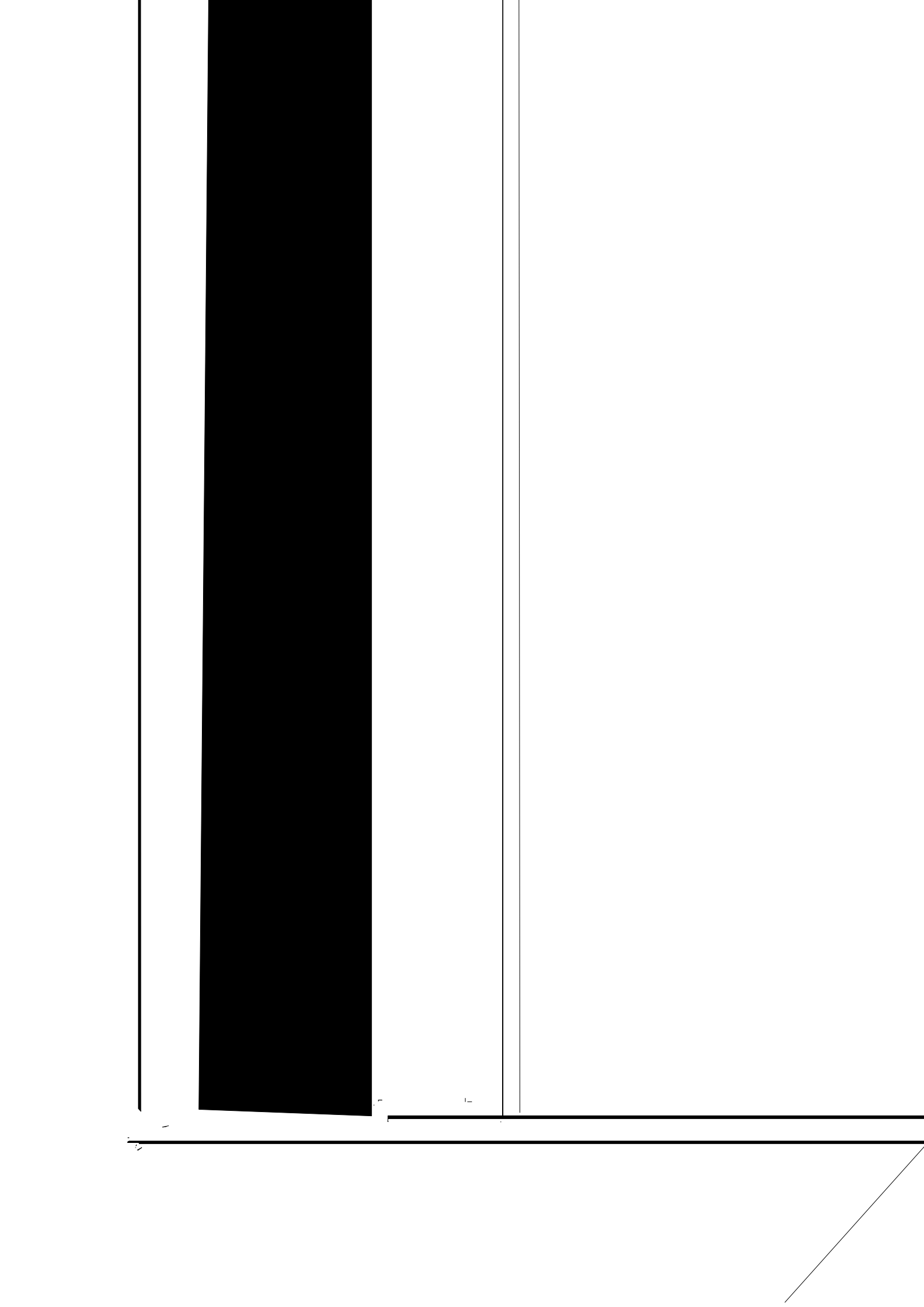

序号 SER. NO.	材料名称 NAME	材料规格 SPEC.	型号或材料号 TYPE	单位 UNIT	数量 QTY	备注 REMARKS

注：工程数量表内容仅供参考，设备承包商必须按照合同要求提供所有材料。

主要材料汇总表

十二、节能节水：

8.4.9 所有卫生器具自

序号 SER. NO.		图纸名称 DWG. NAME	图号 DWG. NO.	版次 REV.	图幅 SIZE	张数 SHEET NO.	备注 REMARKS
1							

THIS 本文件中图样、文字及数据未经CCEC书面许可，不得以任何方式复制或扩散至第三方。

重庆化工设计研究院有限公司
CCEC CHONGQING CHEMICAL ENGINEERING DESIGN & RESEARCH INSTITUTE CO.,LTD.

项目名称 PROJECT NAME

用户 CLIENT

装置/主项 DEVICE/SUBJECT

图名 TITLE

图号 DWG.NO.

20243505-5-01-DQ-00

专业 SPECIALTY | 比例 SCALE | 工程编号 PNO. | 设计阶段 STAGE | 第 张 共 张 SHEET OF

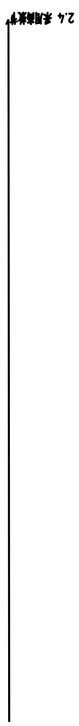
2.4 系统结构

专业 SPECIALTY	签字 SIGN.	日期 DATE	专业 SPECIALTY	签字 SIGN.	日期 DATE

究阝有限公司

CHONGQING CHEMICAL ENGINEERING DESIGN & RESEARCH INSTITUTE CO.,LTD.

01AP配电箱系统图

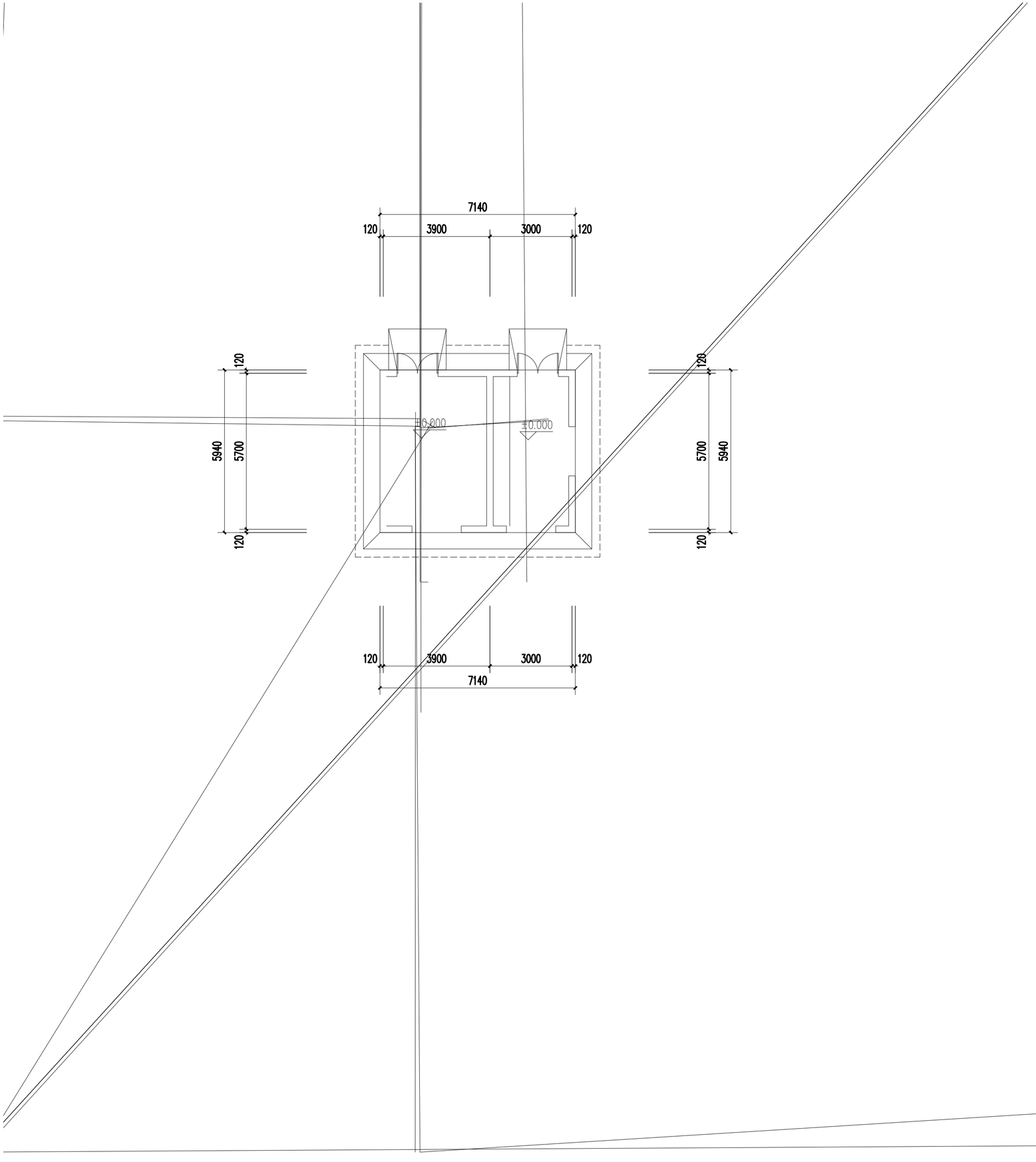
7140
120
3900
3000
120
120
5940
5700
120
-0.900
±0.000
120
5700
5940
120
7140
120
3900
3000
120

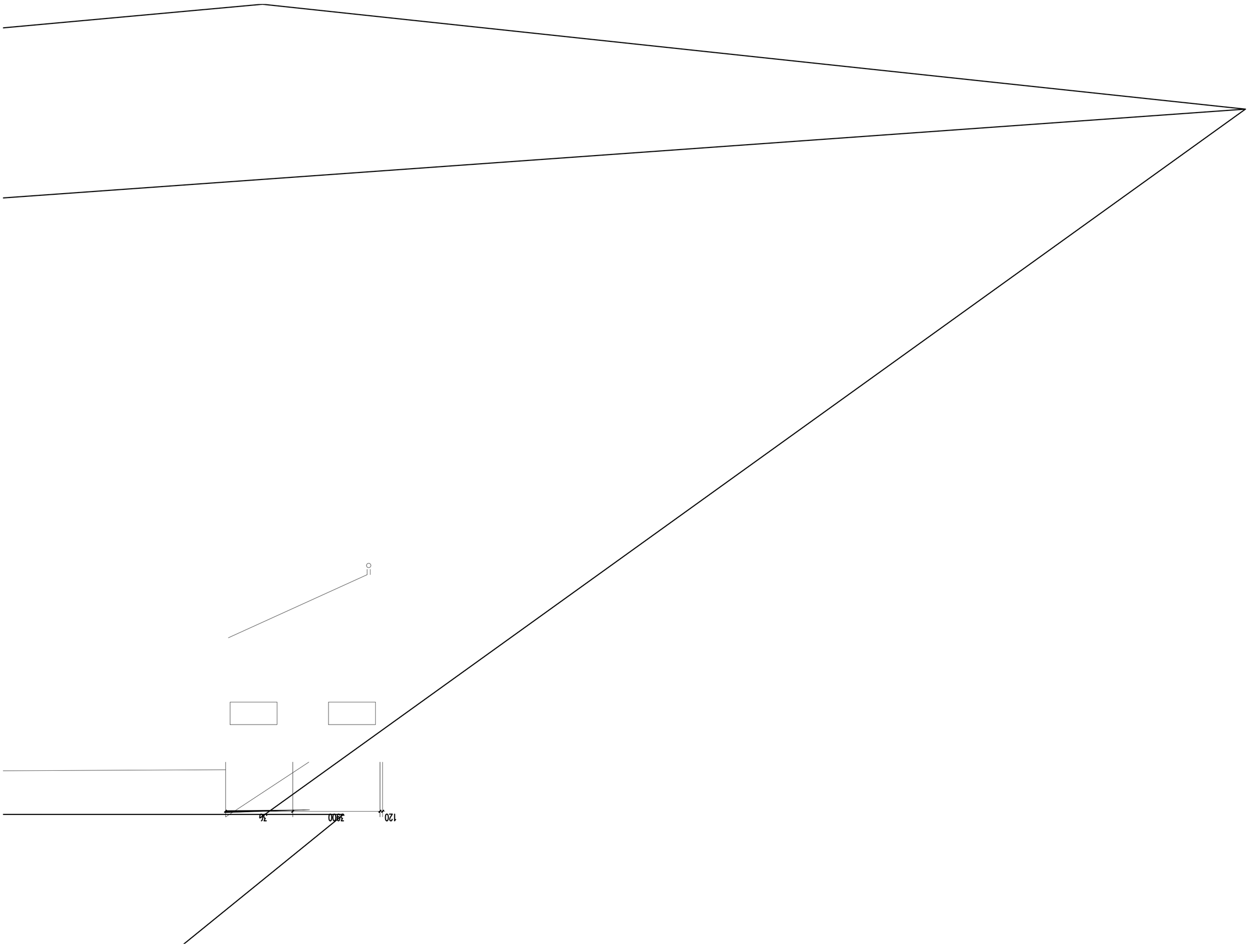
120
3900
74